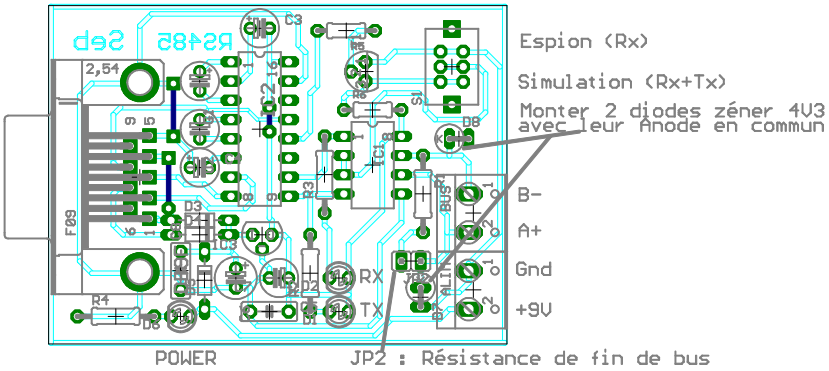
Espion (Rx)
Simulation (Rx+Tx)
Monter 2 diodes zéner 4V3
avec leur Anode en commun
B-
A+
Gnd
+9V
POWER
JP2 : Résistance de fin de bus